SV08-47D 三位四通换向閥,浮動中位 3-position, 4-way, Spool, "Motor Spool"

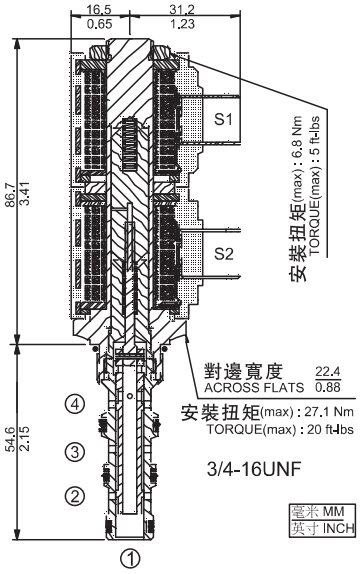

描述 DESCRIPTION

電磁驅動、三位四通、直動閥芯式、馬達閥芯、液壓螺紋插裝閥。
A solenoid-operated, 3-position, 4-way, direct-acting, spool-type, motor spool, screw-in hydraulic cartridge valve.

工作原理 OPERATION

斷電時,**SV08-47D** 阻止油液流向③,而允許油液從②流向①,或從④流向①。
綫圈1通電時,允許油液從③流向④,以及從②流向①。綫圈2通電時,油液可以從③流向②,以及從④流向①。
在由于油缸面積比而造成工作油口流量不均衡的油路中,較大流量的回油應導入油口②。
雖然可以對油口①完全加壓,但其不用作閥的進油口。
When de-energized, the **SV08-47D** blocks flow to ③, while allowing flow from ② to ①,and from ④ to ①. When coil #1 is energized, flow is allowed from ③ to ④, and from ② to ①. When coil #2 is energized, flow is allowed from ③ to ②, and from ④ to ①.
In circuits where work port flows are unequal due to cylinder ratios, the higher return flow should be directed to port ②.
While ① may be fully pressurized, it is not intended to be used as the inlet.

特性 SPECIFICATIONS

符號 **SYMBOL**	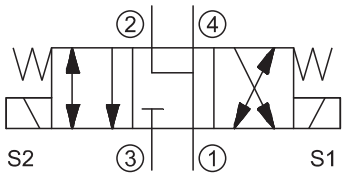
工作壓力 **PRESSURE**	207 bar 3000 psi
流量 **FLOW**	11 L/min 3 gpm
内漏 **LEAKAGE**	≤ 164 ml/min at 207 bar (3000 psi)
密封材料/温度範圍 **SEAL MATERIAL/ TEMPERATURE**	丁腈橡膠 -30℃ ～ +100℃ BUNA-N -20℉ ～ +210℉ 氟橡膠 -20℃ ～ +150℃ VITON -4℉ ～ +330℉
綫圈額定負載 **COIL DUTY RATING**	可在8 5%至115%的額定電壓範圍内連續工作 CONTINUOUS FROM 85% TO 115% OF NOMINAL VOLTAGE
過濾 **FILTRATION**	≤ 25 MICRONS
介質 **FLUID**	礦物油或具有潤滑作用的合成油 MINERAL OIL OR SYNTHETIC FLUID WITH LUBRICANT PROPERTIES
粘度 **VISCOSITY**	10.8～420 cSt 50～2000 ssu
閥孔 **CAVITY**	VC08-4

性能（只針對插件） TYPICAL PERFORMANCE（Cartridge only）

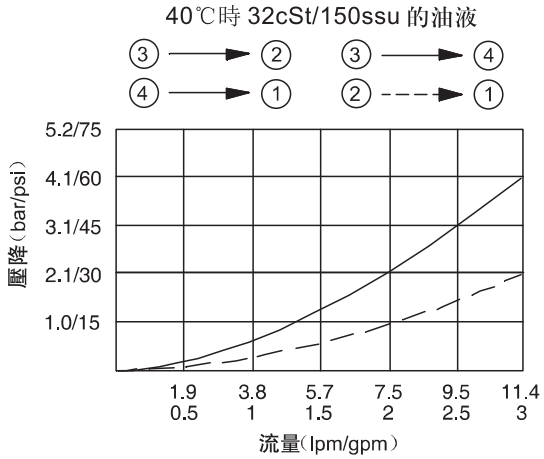

訂貨型號 HOW TO ORDER

SV08–47D__ – __ – __ __

選項 Option
無 None

密封材料
Seal Material
N：丁腈橡膠 Buna-N
V：氟橡膠 Viton

綫圈電壓
Coil Voltage
0: 無綫圈
12: DC 12V
24: DC 24V
115: AC 115V
230: AC 230V

綫圈終端
Coil Termination
DG：DIN43650
DL：導綫 Leadwires
DR：Deutsch DT04-2P
AG：DIN43650
AP：1/2 英寸導綫管 1/2 in. Conduit

四通插裝閥閥孔 4-Way Cartridge Cavities

單位: mm

VC08-4

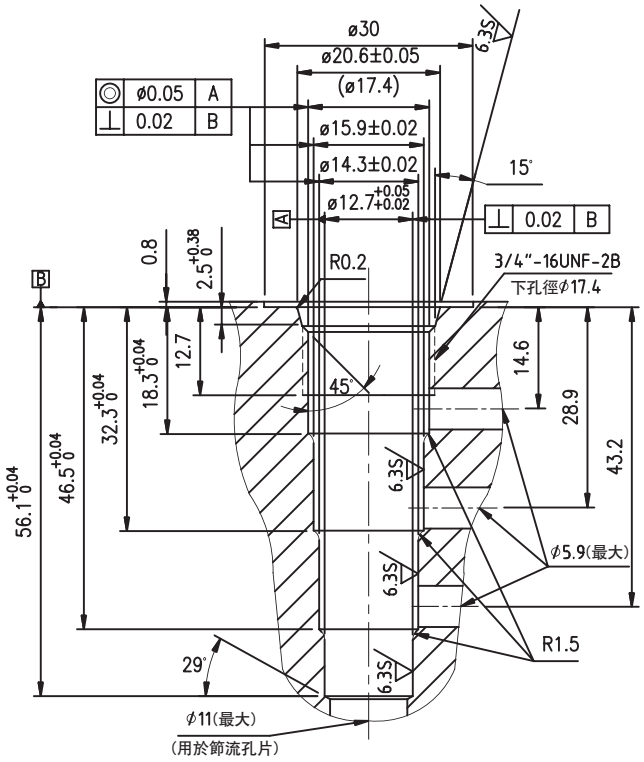

VC10-4

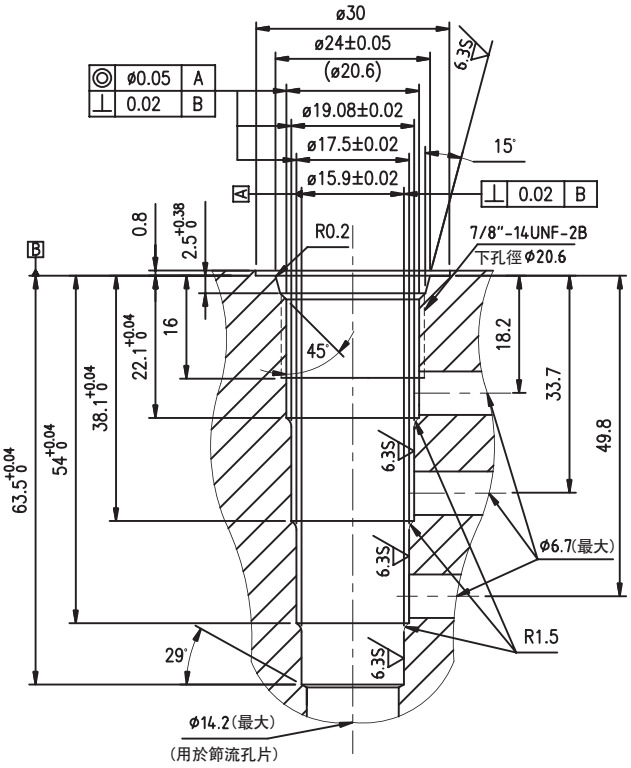

VC12-4

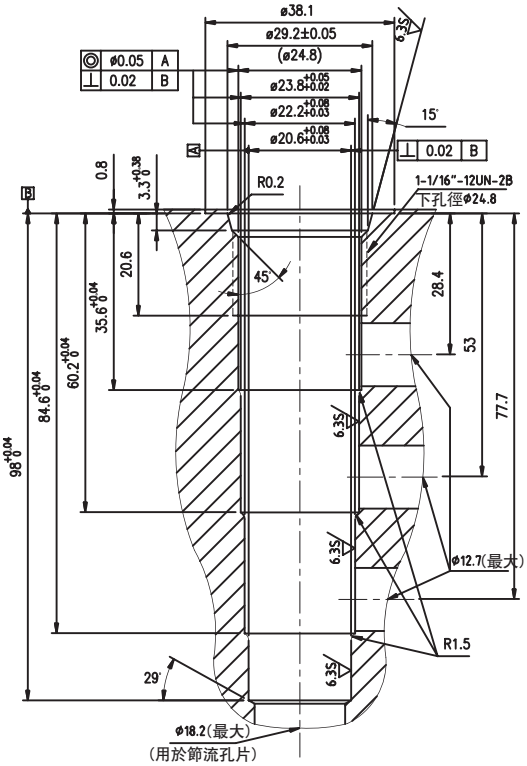
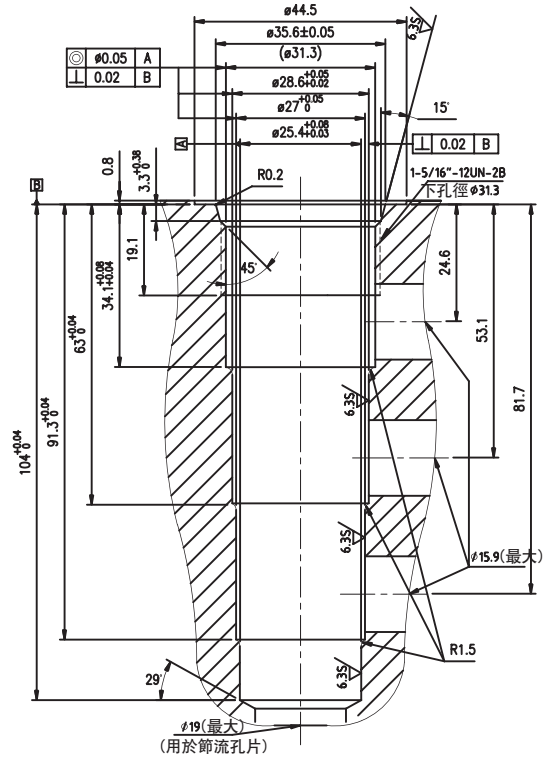
VC16-4