B

直動式溢流閥

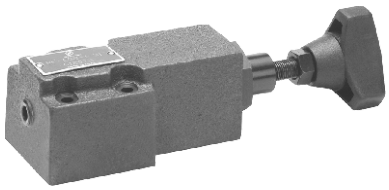

液壓符號

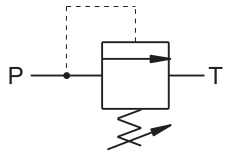

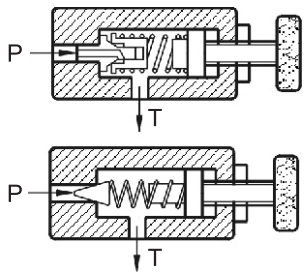

■ 特 性

- RF−G01系列可用於遠程控制及多級壓力控制。
- RF−G02系列直動式溢流閥可用於小流量系統中或作爲安全閥。

■ 訂貨型號說明

RF	-G	01	-1	-32	-N
溢流閥代號	安裝形式	公稱通徑(mm)	壓力調節範圍(bar)	設計號	管式安裝螺紋 (板式安裝無此選項)
直動式溢流閥	G: 板式安裝 T: 管式安裝	01: 3	0: 7-35 1: 7-70 2: 35-140 3: 70-250	32	N: NPT管螺紋 無標記: PT管螺紋
		02: 6		31 30	

注: RF-G02-0/1的設計號爲−31, RF-G02-2/3的設計號爲−30。

■ 規 格

型 號	最高使用壓力 (bar)	壓力調節範圍 (bar)	最大流量 (L/min)	安裝螺絲	重量 (Kg)
RF-G01-1	250	7-70	2	4-M5×45L (4-#10-24UNC-1-3/4")	1.4
RF-G01-2		35-140			
RF-G01-3		70-250			
RF-G02-0	250	7-35	20	4-M5×45L (4-#10-24UNC-1-3/4")	1.5
RF-G02-1		7-70			
RF-G02-2		35-140			
RF-G02-3		70-250			

壓力控制閥

■ 使用說明

推薦黏度 正常工作時所推薦黏度: 15~400mm^2/s。
如閥帶回油阻尼器, 黏度範圍必須是20~200mm^2/s。

推薦油液 可使用以下所列任何一種液壓油液。
石油基油: 使用相當於ISO VG32或VG46的油液。
合成液: 使用磷酸酯液或多元醇酯液。當用磷酸酯液時, 請用特殊的氟橡膠密封。
含水液: 使用水乙二醇液。

工作油温 連續工作的溫度爲−15~+70°C

污染控制 應當注意控制液壓油液的污染, 否則會導致閥的損壞或縮短使用壽命。請保證污染度爲NAS 1638 −11級, 用25μm或更精密的管路濾油器。

壓力調整 調整壓力時, 放松鎖緊螺母, 慢慢轉動手柄, 順時針爲壓力升高, 逆時針爲壓力降低, 調整完畢, 不要忘記鎖緊螺母。

回油形式 RF-G01/T01作爲遥控閥時回油管不得和其他閥的回油管連接, 而應直接回油箱。如果回油管的容腔太大, 很可能出現頻振。

■ 特性曲綫

測試條件：黏度：35mm²/s　溫度：50℃

RF-G02/T02

● 最低調整壓力

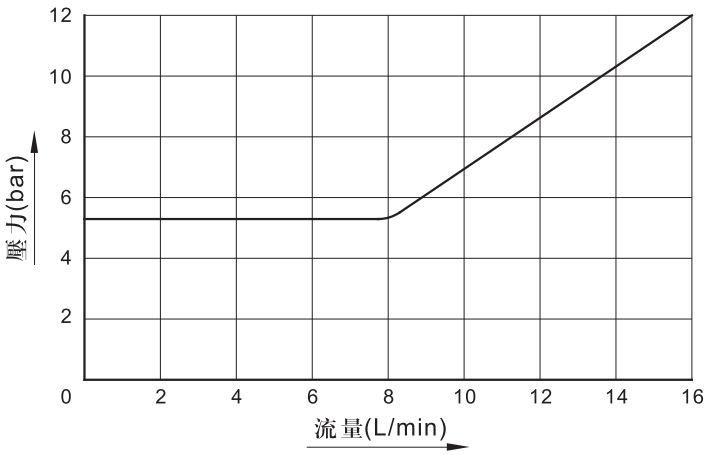

● 流量-壓力特性

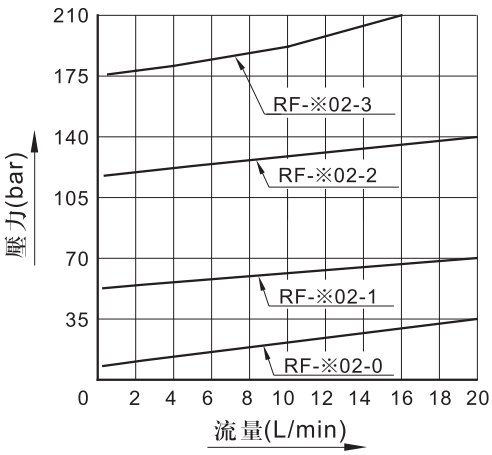

■ 安裝尺寸

安裝閥板詳見液壓附件MF閥板

● RF-G01　　重量：1.4Kg

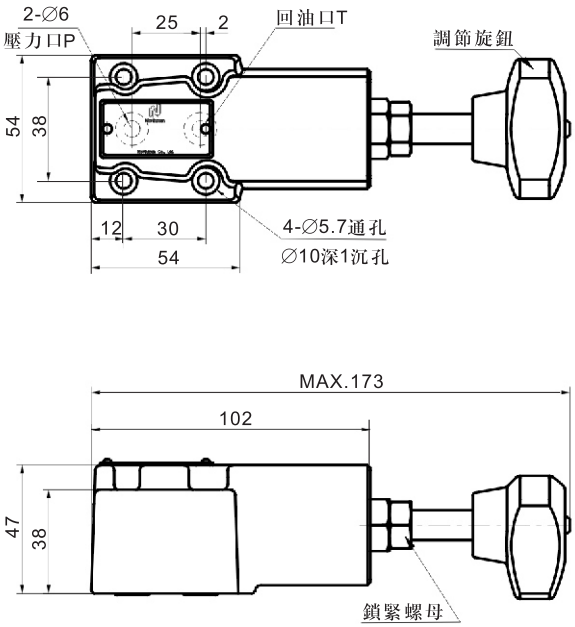

● RF-G02　　重量：1.5Kg

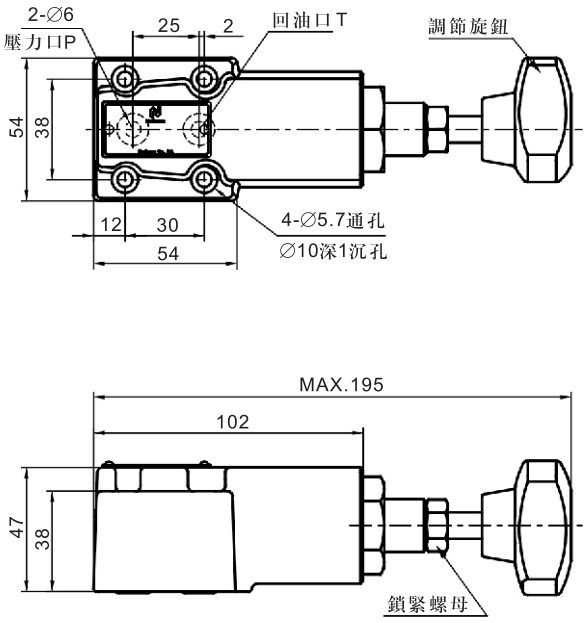

■ 剖面結構圖

● RF-T01

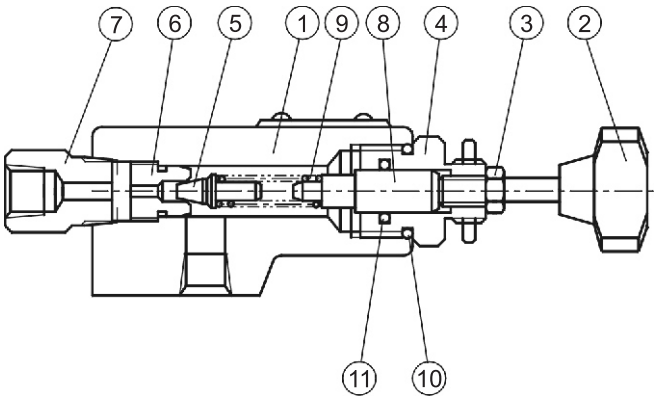

編號	零件名稱	數量
1	本體	1
2	調整旋鈕	1
3	固定螺帽	1
4	調整手柄套	1
5	錐針	1
6	閥座	1
7	塞頭	1
8	調節螺絲	1
9	彈簧	1
10	O型圈	1
11	O型圈	1

● RF-G01

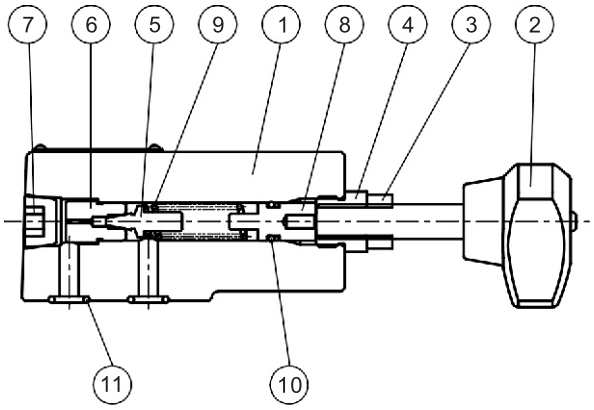

編號	零件名稱	數量
1	本體	1
2	調整旋鈕	1
3	固定螺帽	1
4	調整杆螺絲	1
5	針閥	1
6	針閥座	1
7	塞頭PT318	1
8	止推塞	1
9	調整彈簧	1
10	O型圈P9 HS90°	1
11	O型圈P9 HS90°	2

● RF-G02

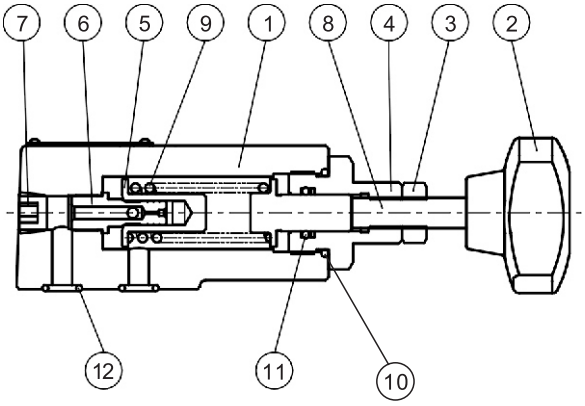

編號	零件名稱	數量
1	本體	1
2	調整旋鈕	1
3	固定螺帽	1
4	六角套筒	1
5	閥座	1
6	閥門	1
7	塞頭PT1/4	1
8	調整螺杆	1
9	調整彈簧	1
10	O型圈 P22 HS70°	1
11	O型圈 P12 HS70°	1
12	O型圈 P9 HS90°	2